для размещения заказа - mitutoyo@mitutoyo-tools.ru

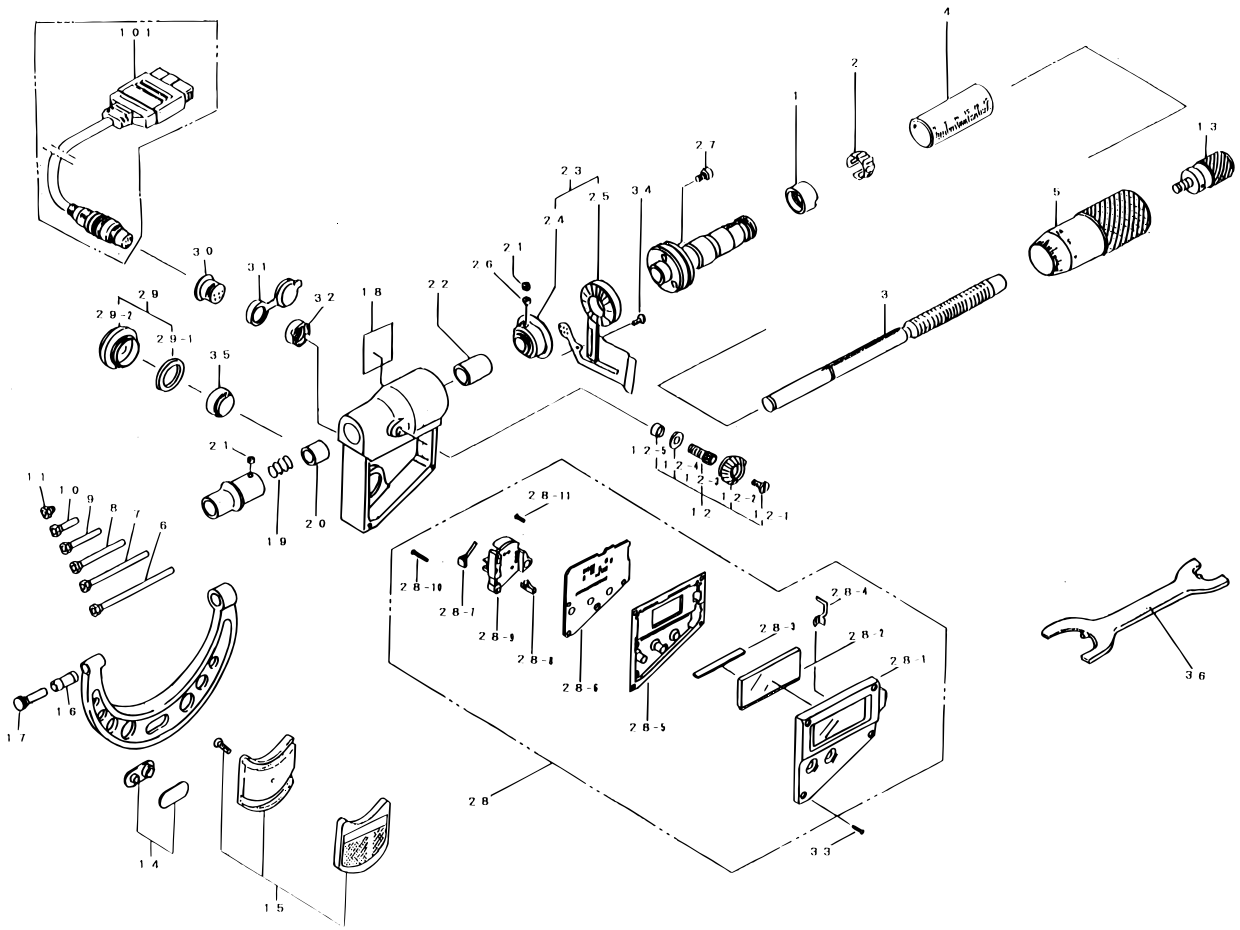

KEY NO.	PART NAME	CODE NO. コードNo.		ブヒンメイ	キー No.
		340-411-20 OMC-150DM	**340-412-20** OMC-300DM	340-400-20シリーズ 国内向ミリ仕様 340-500-30シリーズ 輸出向ミリ仕様 340-700-30シリーズ インチ仕様	
		340-511-30 OMC-150DM	**340-512-30** OMC-300DM		
		340-711-30 OMC-6"DM	**340-712-30** OMC-12"DM		
1	NUT ADJ	200415		ナット	**1**
2	SPRING	305461		バネリング	**2**
3	SPINDLE	309062		スピンドル (粍/国内)	**3**
	SPINDLE	309062		スピンドル (粍/輸出)	
	SPINDLE	309063		スピンドル (吋)	
4	OUTER SLEEVE	307681		外筒 (粍/国内)	**4**
	OUTER SLEEVE	307681		外筒 (粍/輸出)	
	OUTER SLEEVE	307693		外筒 (吋)	
5	THIMBLE	305831		シンブル (粍/国内)	**5**
	THIMBLE	305831		シンブル (粍/輸出)	
	THIMBLE	305881		シンブル (吋)	
6	ANVIL NO.1	303950		第1アンビル (粍/国内)	**6**
	ANVIL NO.1	303950		第1アンビル (粍/輸出)	
	ANVIL NO.1	303956		第1アンビル (吋)	
7	ANVIL NO.2	303951		第2アンビル (粍/国内)	**7**
	ANVIL NO.2	303951		第2アンビル (粍/輸出)	
	ANVIL NO.2	303957		第2アンビル (吋)	
8	ANVIL NO.3	303952		第3アンビル (粍/国内)	**8**
	ANVIL NO.3	303952		第3アンビル (粍/輸出)	
	ANVIL NO.3	303958		第3アンビル (吋)	
9	ANVIL NO.4	303953		第4アンビル (粍/国内)	**9**
	ANVIL NO.4	303953		第4アンビル (粍/輸出)	
	ANVIL NO.4	303959		第4アンビル (吋)	

mitutoyo@mitutoyo-tools.ru
www.mitutoyo-tools.ru