для размещения заказа - mitutoyo@mitutoyo-tools.ru

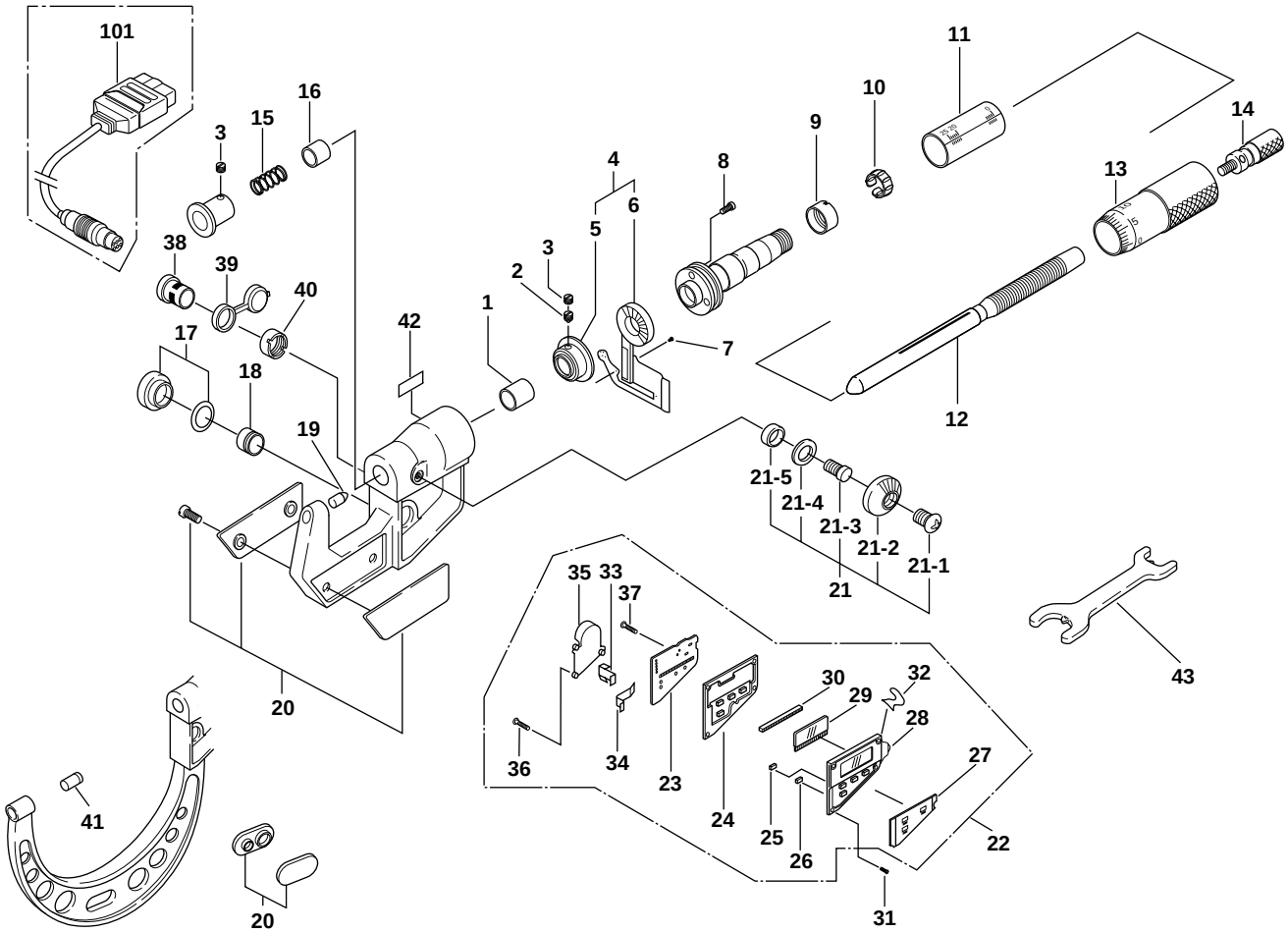

KEY NO.	PART NAME	CODE NO. コードNo.								ブヒンメイ	キー No.
		342-511 (CPM15-25DM)	342-512 (CPM15-50DM)	342-513 (CPM15-75DM)	342-514 (CPM15-100DM)	342-541 (CPM30-25DM)	342-542 (CPM30-50DM)	342-543 (CPM30-75DM)	342-544 (CPM30-100DM)		
		342-711-10 (CPM15-1"DM)	342-712-10 (CPM15-2"DM)	342-713-10 (CPM15-3"DM)	342-714-10 (CPM15-4"DM)	342-741-10 (CPM30-1"DM)	342-742-10 (CPM30-2"DM)	342-743-10 (CPM30-3"DM)	342-744-10 (CPM30-4"DM)		
1	CLAMP COLLAR	305458								クランプカラー	1
2	KEY SCREW	304055								キービス	2
3	SETSCREW	201193								スリワリツキトメネジ	3
4	DETECTOR	981937								ケンシュツブ	4
5	ROTOR ASS'Y	981924								ロータクミタテ	5
6	STATOR ASS'Y	981923								ステータクミタテ	6
7	SETSCREW	304456								ナベコネジ	7
8	SETSCREW	305452								ナベコネジ	8
9	NUT, ADJ.	200415								ナット	9
10	SPRING	305461								バネリング	10
11	SLEEVE(MM)	307681	307682	307683	307684	307681	307682	307683	307684	ガイトウ（ミリ）	11
	SLEEVE(INCH)	307693								ガイトウ（インチ）	
12	SPINDLE(MM)	306125				306136				スピンドル（ミリ）	12
	SPINDLE(INCH)	306126				306137				スピンドル（インチ）	
13	THIMBLE(MM)	305831								シンブル（ミリ）	13
	THIMBLE(INCH)	305881	306955		305881		306955		305881	シンブル（インチ）	
14	RATCHET STOP	950700								ラチェットストップ	14
15	SPRING	305457								スプリング	15
16	COLLAR, ADJ	305456								チョウセイカラー	16
17	BATTERY CAP	981292								デンチフタ	17
18	BATTERY	938882								サンカギンデンチ	18
19	ANVIL	200761			300573	200762			300574	アンビル	19
20	COVER ASS'Y(MM)	981323	981326	981329	———	981323	981326	981329	———	フレームカバークミタテ（ミリ）	20
	COVER ASS'Y(INCH)	981325	981328	981331	———	981325	981328	981331	———	フレームカバークミタテ（インチ）	
	NAME PLATE ASS'Y(MM)	———			982081	———			982081	ネームプレートクミタテ（ミリ）	
	NAME PLATE ASS'Y(INCH)	———			982082	———			982082	ネームプレートクミタテ（インチ）	
21	CLAMP ASS'Y	981236								クランプクミタテ	21
21-1	SETSCREW	200424								ナベコネジ	21-1
21-2	CLAMP HANDLE	204374								クランプハシュ	21-2
21-3	CLAMP SCREW	305467								クランプネジ	21-3

mitutoyo@mitutoyo-tools.ru
www.mitutoyo-tools.ru