для размещения заказа - mitutoyo@mitutoyo-tools.ru

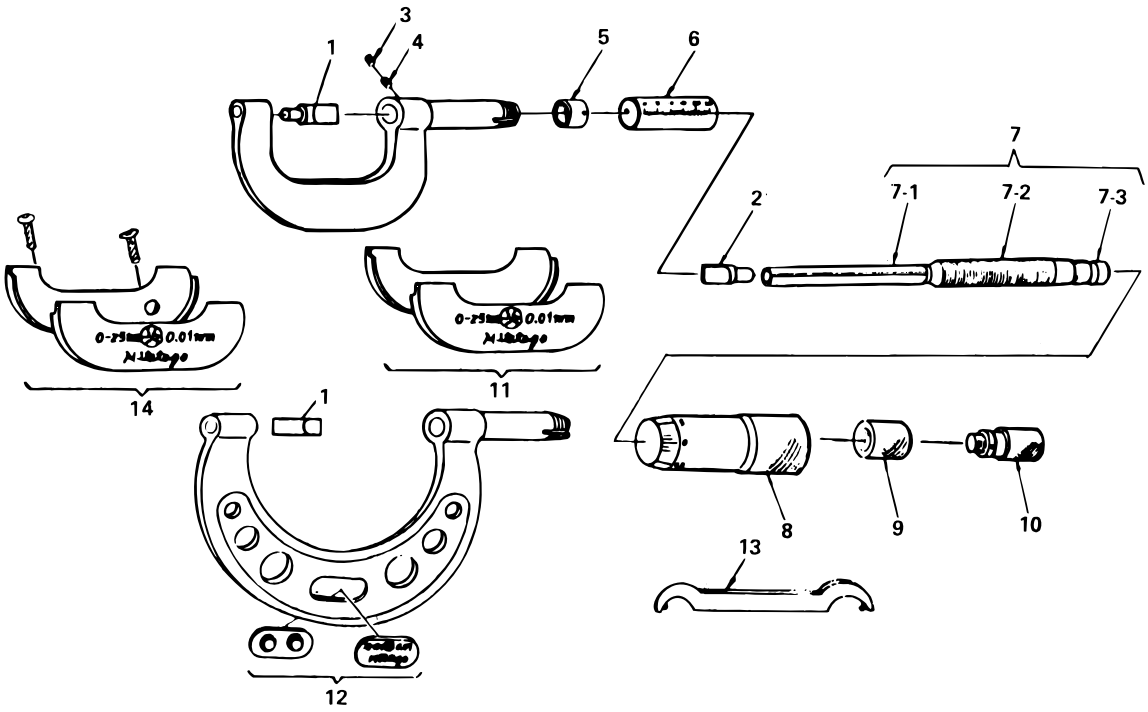

KEY NO.	PART NAME	CODE NO. コードNo.									ブヒンメイ	キー No.
		122-101 (BLM-25)	**122-102** (BLM-50)	**122-103** (BLM-75)	**122-104** (BLM-100)	**122-105** (BLM-125)	**122-111** (BLM-25)	**122-112** (BLM-50)	**122-113** (BLM-75)	**122-114** (BLM-100)		
		122-125 (BLM-1"V)	**122-126** (BLM-2"V)	**122-127** (BLM-3"V)	**122-128** (BLM-4"V)	**122-129** (BLM-5"V)	**122-135** (BLM-1"V)	**122-136** (BLM-2"V)	**122-137** (BLM-3"V)	**122-138** (BLM-4"V)		
		122-161 (BLM-25W)	**122-162** (BLM-50W)	**122-163** (BLM-75W)			**122-141** (BLM-25W)	**122-142** (BLM-50W)	**122-143** (BLM-75W)	**122-144** (BLM-100W)		
		122-171 (BLM-1"VM)	**122-172** (BLM-2"VM)	**122-173** (BLM-3"VM)	**122-174** (BLM-4"VM)		**122-151** (BLM-1"VM)	**122-152** (BLM-2"VM)	**122-153** (BLM-3"VM)	**122-154** (BLM-4"VM)		
1	ANVIL	201223			201364		204164			204165	アンビル	**1**
	ANVIL(WITH TIP)	206559					206170			———	アンビル（チップツキ）	
2	ANVIL	201223					204164				アンビル	**2**
	ANVIL(WITH TIP)	206559					206170				アンビル（チップツキ）	
3	SET SCREW	201193									スリワリツキトメネジ	**3**
4	KEY SCREW	201194									キービス	**4**
5	NUT, ADJ	200153									テーパナット	**5**
6	SLEEVE(METRIC)	200117	200118	200216	200217	200218	200117	200118	200116	200117	ガイトウ（ミリ）	**6**
	SLEEVE(ENGLISH)	200119									ガイトウ（インチ）	
7	SPINDLE ASS'Y(METRIC)	980699									スピンドルブ（ミリ）	**7**
	SPINDLE ASS'Y(ENGLISH)	980700									スピンドルブ（インチ）	
7-1	SPINDLE	303788									スピンドル	**7-1**
7-2	THREADS, SPINDLE(METRIC)	303774									スピンドルネジ（ミリ）	**7-2**
	THREADS, SPINDLE(ENGLISH)	303775									スピンドルネジ（インチ）	
7-3	SETTING PIECE	303776									ウケゴマ	**7-3**
8	THIMBLE(METRIC)	303791									シンブル（ミリ）	**8**
	THIMBLE(ENGLISH)	303792									シンブル（インチ）	
9	CAP, THIMBLE	303777									シンブルキャップ	**9**
10	RATCHET STOP	980333				950702	980333				ラチェット	**10**
11	COVER	950741(For 122-101)					952186(For 122-111)				ボーネツカバー	**11**
	COVER	952204(For 122-161)					952215(For 122-141)				ボーネツカバー	
12	NAMEPLATE	———	952176	952177	952178	952179	———	952187	952188	952189	ネームプレート	**12**
		———	952197	952198	952199	952200	———	952201	952202	952203		
		———	952205	952206	———			952216	952217	952218		
		———	952226	952227	952228	———		952229	952230	952231		
13	SPANNER	301336									スパナ	**13**
14	COVER	981423(FOR 122-101)					981424(FOR 111)				ボーネツカバー	**14**
	COVER	981425(FOR 122-161)					981426(FOR 141)				ボーネツカバー	

mitutoyo@mitutoyo-tools.ru
www.mitutoyo-tools.ru